ИНСТРУКЦИЯ ПО СБОРКЕ

Мягкая накладка "Скандика" (КР-04; КР-09; КР-14; КР-19)

Габаритные размеры
Ширина: 2132 мм
Высота: 1000 мм
Глубина: 66 мм

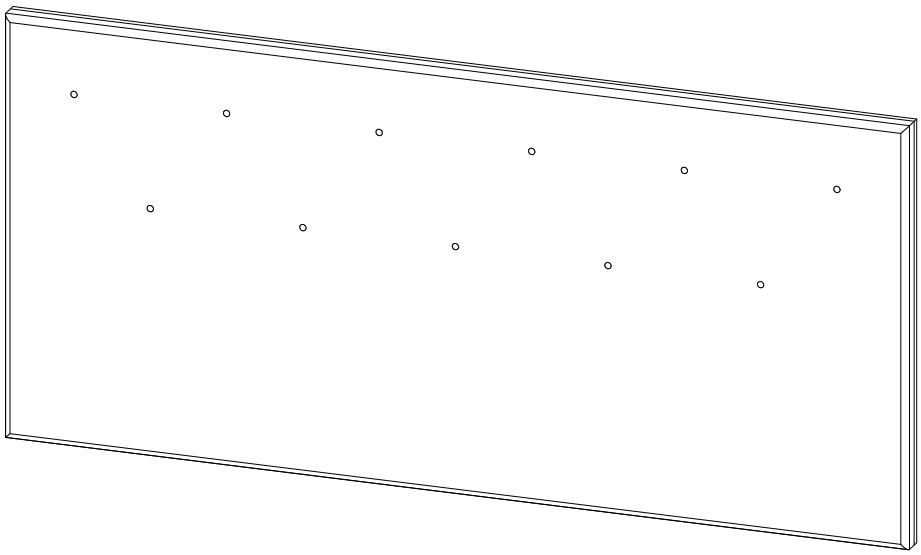

EAC

Мягкая накладка "Скандика" (КР-04; КР-09; КР-14; КР-19)

BTS МЕБЕЛЬНАЯ КОМПАНИЯ

Срок службы изделия - 5 лет
Срок гарантии - 18 месяцев

Соответствует требованиям ТР ТС 025/2012

Производитель в соответствии с буквой
ООО «МК БТС», г. Пенза, ул. Рябова, стр. 9, помещ. 10, литера А

Дата изготовления_____

ОБЩИЕ ТЕХНИЧЕСКИЕ УКАЗАНИЯ

Настоятельно рекомендуем перед началом сборки внимательно ознакомиться с данной инструкцией, проверить наличие всех деталей и фурнитуры согласно комплектовочным ведомостям, убедиться в их качестве (отсутствие царапин, сколов, вмятин и т.д.) т.к. претензии по количеству комплектующих и качеству изделия после сборки не принимаются.

Сборку советуем производить вдвоём на ровной поверхности, в качестве подкладочного материала рекомендуем использовать гофрокартон от упаковок.

Производитель оставляет за собой право вносить изменения, не нарушающие внешнего вида и габаритных размеров изделия (замена крепёжной фурнитуры, ножек, ручек и т. д. на аналоги).

Правила эксплуатации

Для длительного сохранения эксплуатационных и эстетических качеств мебели необходимо соблюдать следующие правила по уходу за мебелью во время ее эксплуатации.

- эксплуатировать мебель в сухом, проветриваемом помещении с температурой воздуха от +10 С до +40 С и влажностью воздуха не более 70%;

- в процессе эксплуатации мебели возможно ослабление крепежной фурнитуры - необходимо ее поправлять;

- при эксплуатации изделий имеющие декоративные решения в виде стекла или зеркал необходимо помнить, что эксплуатация стекла и зеркал с трещиной сопряжено с риском получения травм. Следует немедленно заменить стекло/зеркало при появлении трещин;
- не допускать скопления влаги на поверхностях изделия во избежание набухания щитов и отклейки кромок;

- беречь поверхности от механических повреждений, не допускать повреждения защитного слоя УФ-печати и воздействия высоких температур;

- протирать изделия влажной мягкой тканью (на УФ-печати применять микрофибру для зеркал), также возможно мыть с легким мыльным раствором с последующей протиркой насухо. Запрещено применение абразивных порошков и жестких металлических щеток.

- Запрещено использование агрессивных средств очистки, таких как растворители, бензин, обезжиривающие средства, содержащие кислоты, спирты и соли, моющие средства типа «Мистер Мускул», «Fairy» и т.д.

Гарантийные обязательства

Изготовитель гарантирует соответствие мебели требованиям ГОСТ 16371-2014, ТР ТС 025/2012 при соблюдении условий транспортировки, хранения, сборки (для мебели, поставляемой в разобранном виде), эксплуатации.

Срок службы изделия - 5 лет (при соблюдении условий эксплуатации мебели).

Гарантийный срок эксплуатации мебели - 18 месяцев.

Фурнитура

Шуруп 4х16	Навес плоский
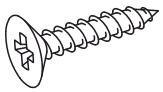	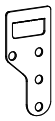
12 шт. Н	4 шт. Р

Спецификация материалов					
Поз	Наименование	Длина, мм	Ширина,мм	Кол-во, шт	Упак
1	Мягкая накладка	2132	1000	1	1

Инструменты

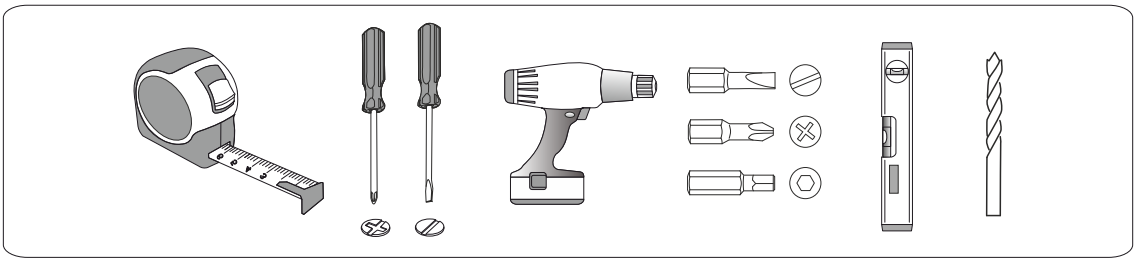

1

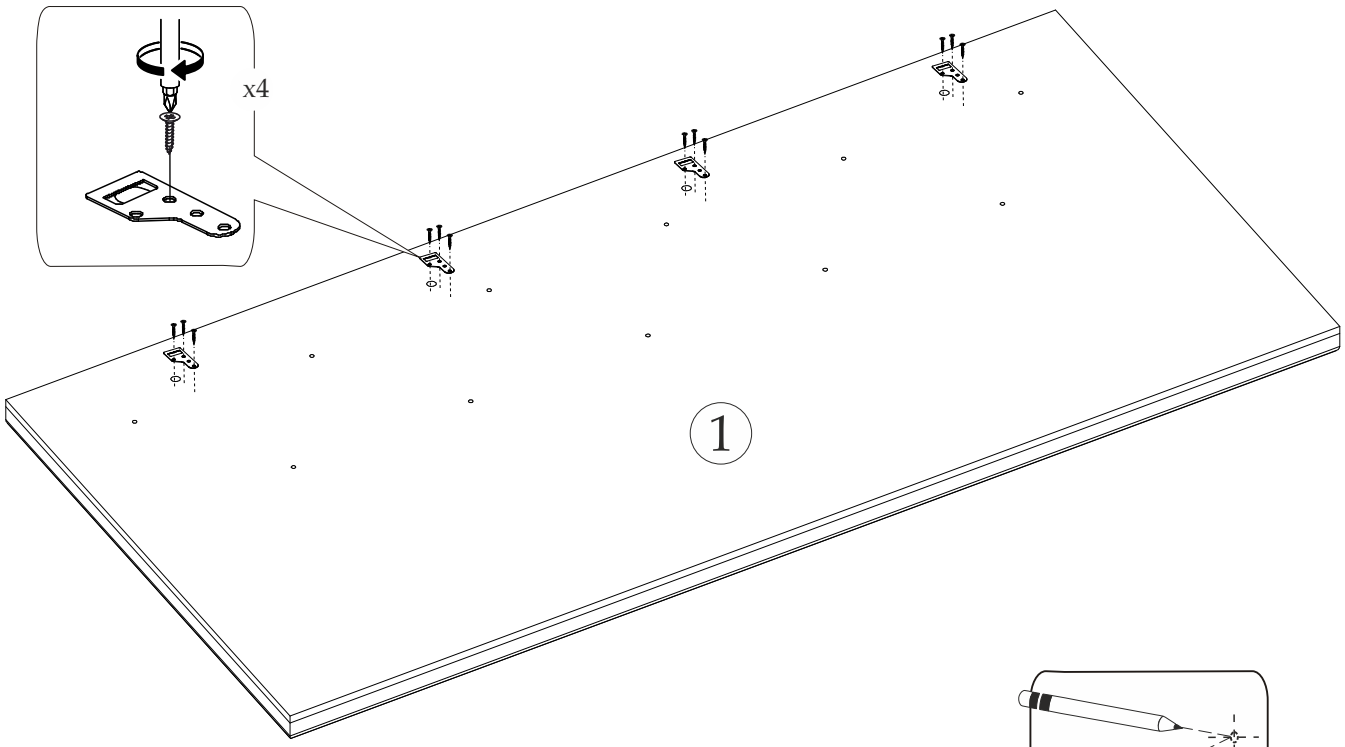

2

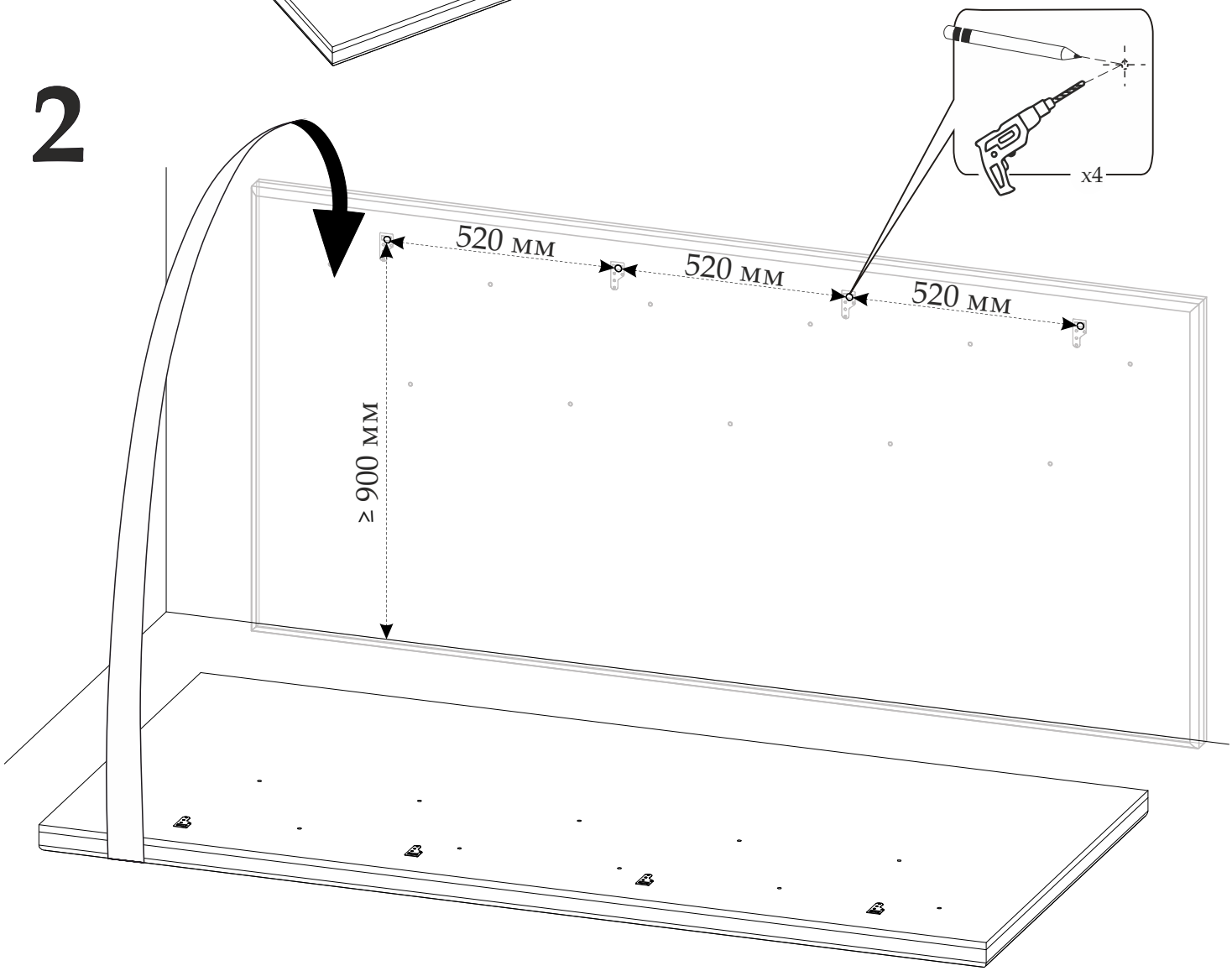

ВНИМАНИЕ! Комплект крепежа к стене приобретается отдельно и зависит от вида Ваших стен. Для выбора подходящих крепежных средств обратитесь в специализированный магазин.

Вариант установки **Мягкая накладка "Скандика" (КР-04; КР-09; КР-14; КР-19)** с
Кровать 1,6 м "Скандика" КР-19

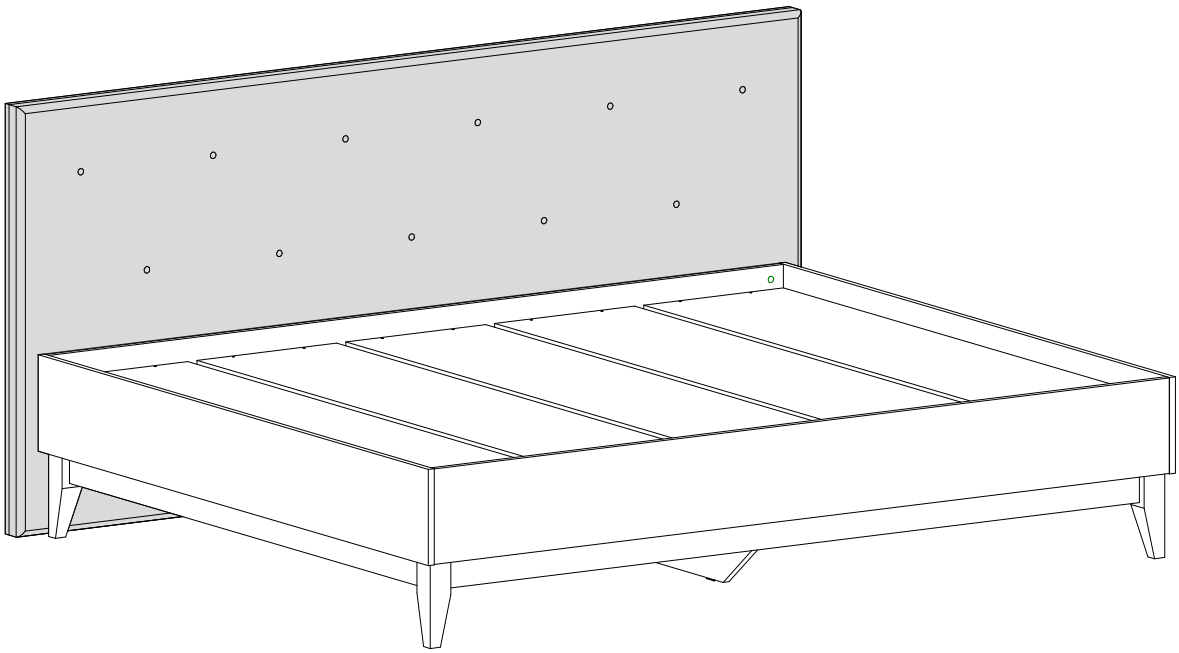

Вариант установки **Мягкая накладка "Скандика" (КР-04; КР-09; КР-14; КР-19)** с
Кровать 1,6 м "Скандика" КР-19 и
Мягкая накладка "Скандика" (КР-19)

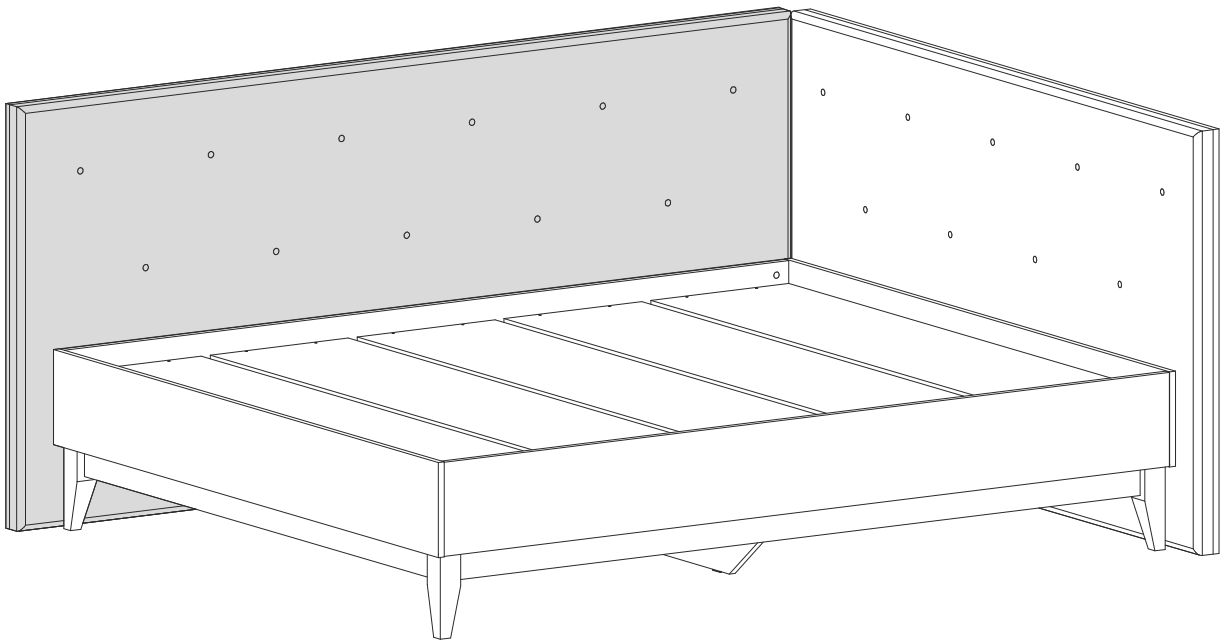

Вариант установки **Мягкая накладка "Скандика" (КР-04; КР-09; КР-14; КР-19)** с
Кровать 1,4 м "Скандика" КР-14

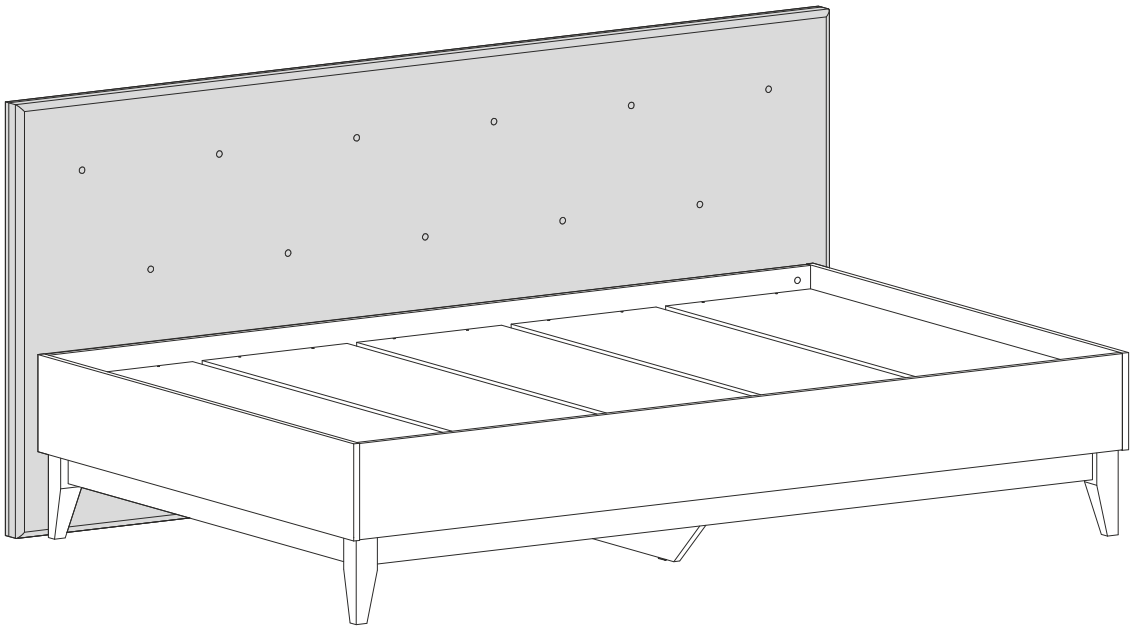

Вариант установки **Мягкая накладка "Скандика" (КР-04; КР-09; КР-14; КР-19)** с
Кровать 1,4 м "Скандика" КР-14 и
Мягкая накладка "Скандика" (КР-14)

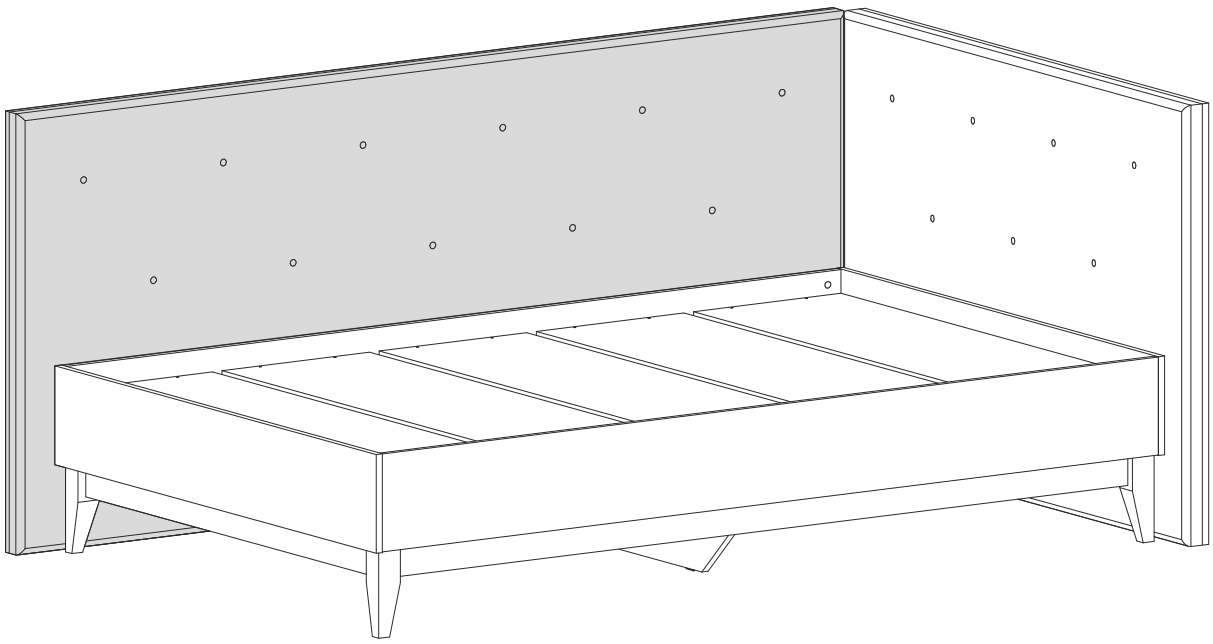

Вариант установки **Мягкая накладка "Скандика" (КР-04; КР-09; КР-14; КР-19)** с
Кровать 1,2 м "Скандика" КР-09

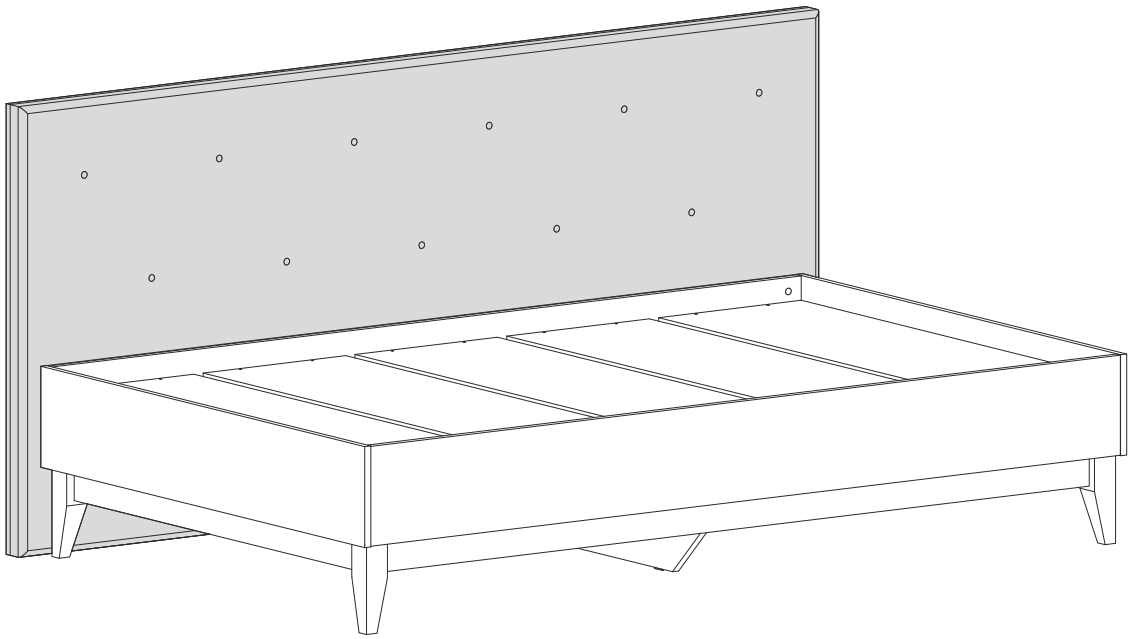

Вариант установки **Мягкая накладка "Скандика" (КР-04; КР-09; КР-14; КР-19)** с
Кровать 1,2 м "Скандика" КР-09 и
Мягкая накладка "Скандика" (КР-09)

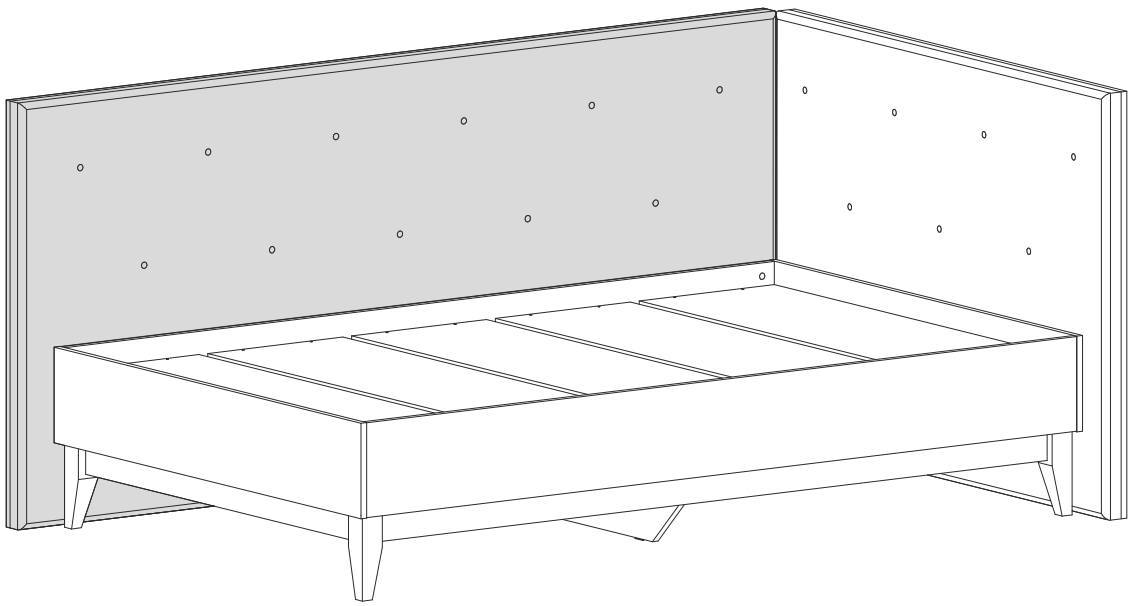

Вариант установки **Мягкая накладка "Скандика" (КР-04; КР-09; КР-14; КР-19)** с
Кровать 0,9 м "Скандика" КР-04

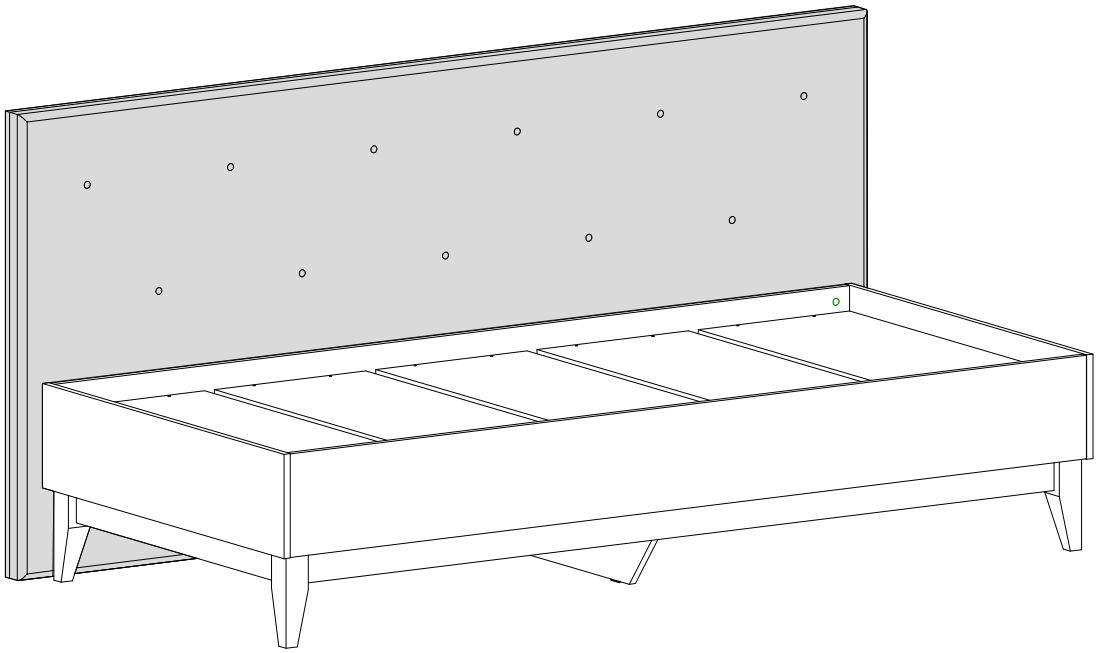

Вариант установки **Мягкая накладка "Скандика" (КР-04; КР-09; КР-14; КР-19)** с
Кровать 0,9м "Скандика" КР-04 и
Мягкая накладка "Скандика" (КР-04)

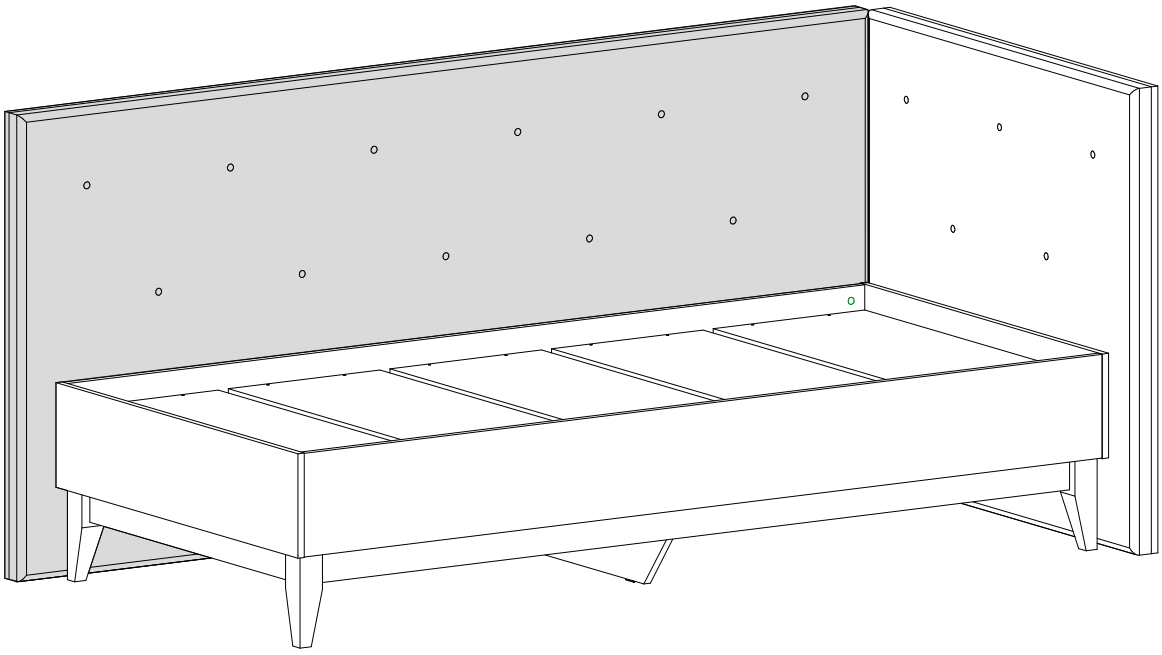

Уважаемый покупатель!
Выражаем Вам искреннюю благодарность за выбор нашей мебели!

ИНСТРУКЦИЯ ПО СБОРКЕ

Мягкая накладка «Скандика» (КР-09)

Габаритные размеры
Ширина: 1334 мм
Высота: 1000 мм
Глубина: 66 мм

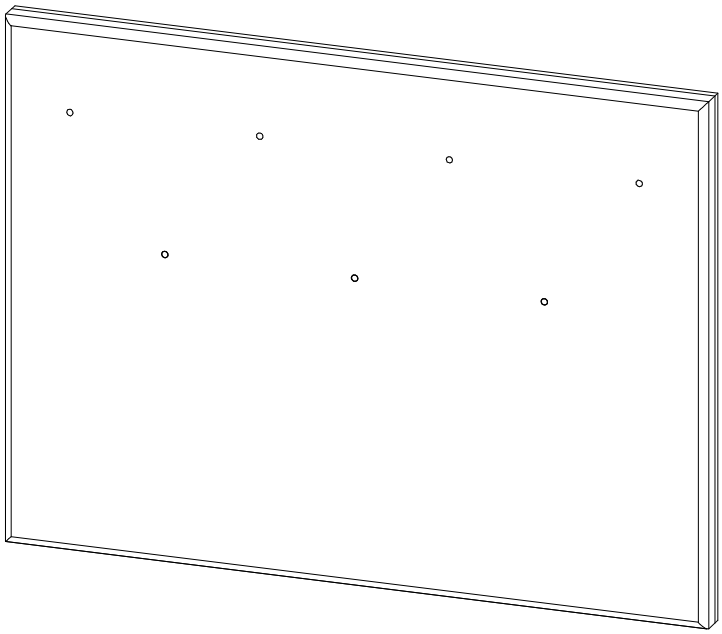

EAC

Мягкая накладка «Скандика» (КР-09)

BTS МЕБЕЛЬНАЯ КОМПАНИЯ

Срок службы изделия - 5 лет
Срок гарантии - 18 месяцев

Соответствует требованиям
ТР ТС 025/2012

Производитель в соответствии с буквой
ООО «МК БТС», г. Пенза, ул. Рябова, стр. 9, помещ. 10, литера А

Дата изготовления_____

ОБЩИЕ ТЕХНИЧЕСКИЕ УКАЗАНИЯ

Настоятельно рекомендуем перед началом сборки внимательно ознакомиться с данной инструкцией, проверить наличие всех деталей и фурнитуры согласно комплектовочным ведомостям, убедиться в их качестве (отсутствие царапин, сколов, вмятин и т.д.) т.к. претензии по количеству комплектующих и качеству изделия после сборки не принимаются.

Сборку советуем производить вдвоём на ровной поверхности, в качестве подкладочного материала рекомендуем использовать гофрокартон от упаковок.

Производитель оставляет за собой право вносить изменения, не нарушающие внешнего вида и габаритных размеров изделия (замена крепёжной фурнитуры, ножек, ручек и т. д. на аналоги).

Правила эксплуатации

Для длительного сохранения эксплуатационных и эстетических качеств мебели необходимо соблюдать следующие правила по уходу за мебелью во время ее эксплуатации.

- эксплуатировать мебель в сухом, проветриваемом помещении с температурой воздуха от +10 С до +40 С и влажностью воздуха не более 70%;

- в процессе эксплуатации мебели возможно ослабление крепежной фурнитуры - необходимо ее поправлять;

- при эксплуатации изделий имеющие декоративные решения в виде стекла или зеркал необходимо помнить, что эксплуатация стекла и зеркал с трещиной сопряжено с риском получения травм. Следует немедленно заменить стекло/зеркало при появлении трещин;
- не допускать скопления влаги на поверхностях изделия во избежание набухания щитов и отклейки кромок;

- беречь поверхности от механических повреждений, не допускать повреждения защитного слоя УФ-печати и воздействия высоких температур;

- протирать изделия влажной мягкой тканью (на УФ-печати применять микрофибру для зеркал), также возможно мыть с легким мыльным раствором с последующей протиркой насухо. Запрещено применение абразивных порошков и жестких металлических щеток.

- Запрещено использование агрессивных средств очистки, таких как растворители, бензин, обезжиривающие средства, содержащие кислоты, спирты и соли, моющие средства типа «Мистер Мускул», «Fairy» и т.д.

Гарантийные обязательства

Изготовитель гарантирует соответствие мебели требованиям ГОСТ 16371-2014, ТР ТС 025/2012 при соблюдении условий транспортировки, хранения, сборки (для мебели, поставляемой в разобранном виде), эксплуатации.

Срок службы изделия - 5 лет (при соблюдении условий эксплуатации мебели).

Гарантийный срок эксплуатации мебели - 18 месяцев.

Фурнитура

Шуруп 4х16	Навес плоский
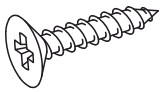	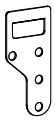
9 шт. Н	3 шт. Р

Спецификация материалов					
Поз	Наименование	Длина, мм	Ширина,мм	Кол-во, шт	Упак
1	Мягкая накладка	1334	1000	1	1

Инструменты

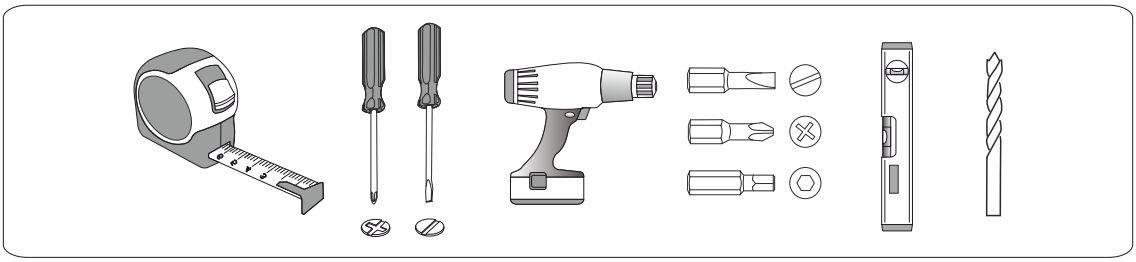

1

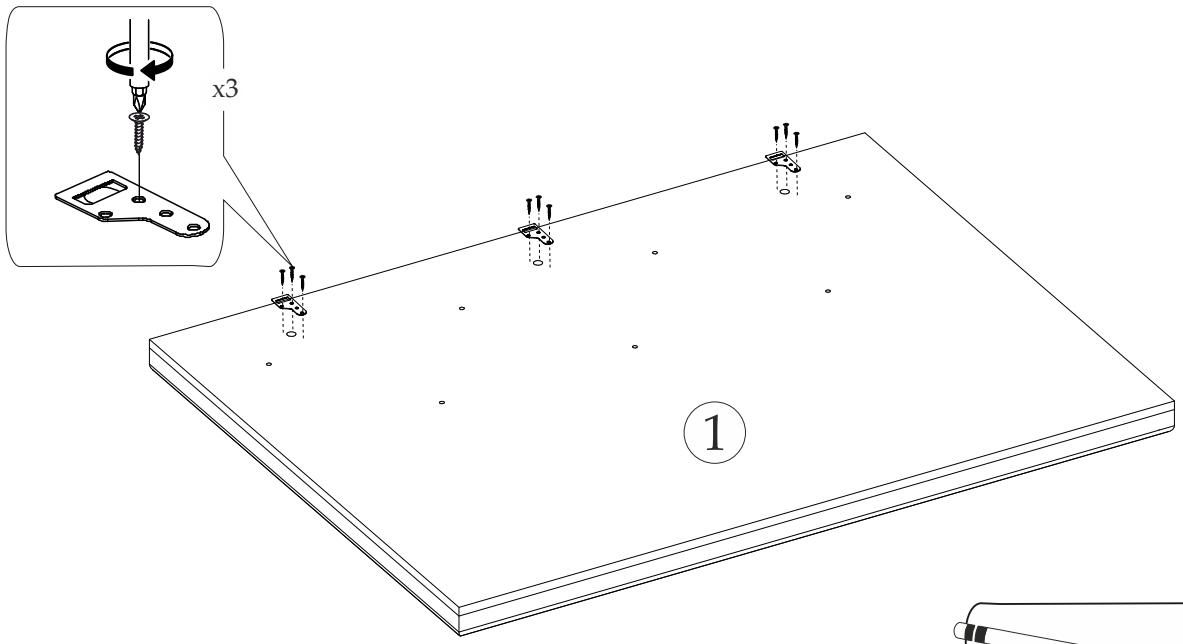

2

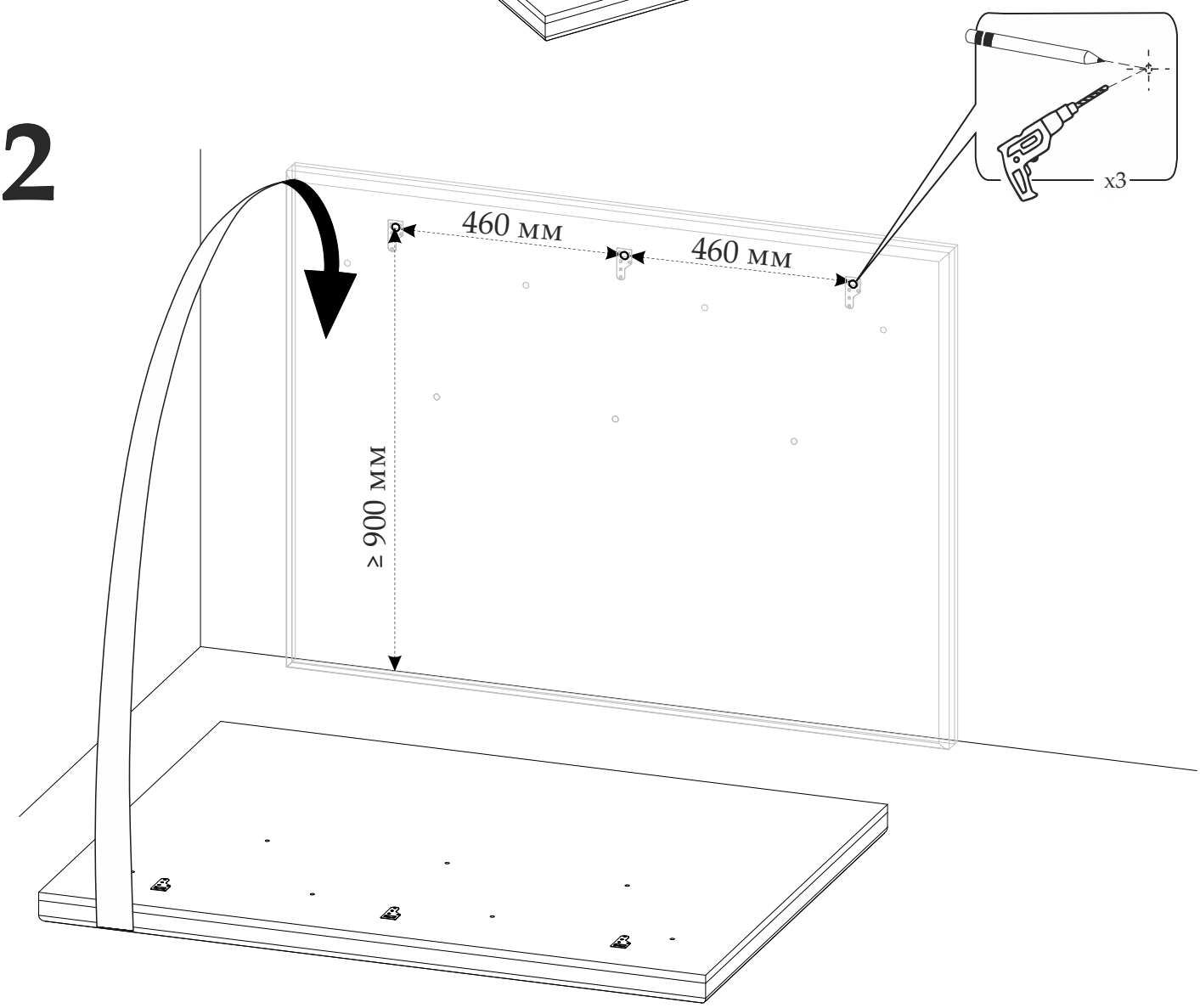

ВНИМАНИЕ! Комплект крепежа к стене приобретается отдельно и зависит от вида Ваших стен. Для выбора подходящих крепежных средств обратитесь в специализированный магазин.

Вариант установки **Мягкая накладка "Скандика" (КР-09)** с
Кровать 1,2 м "Скандика" КР-09

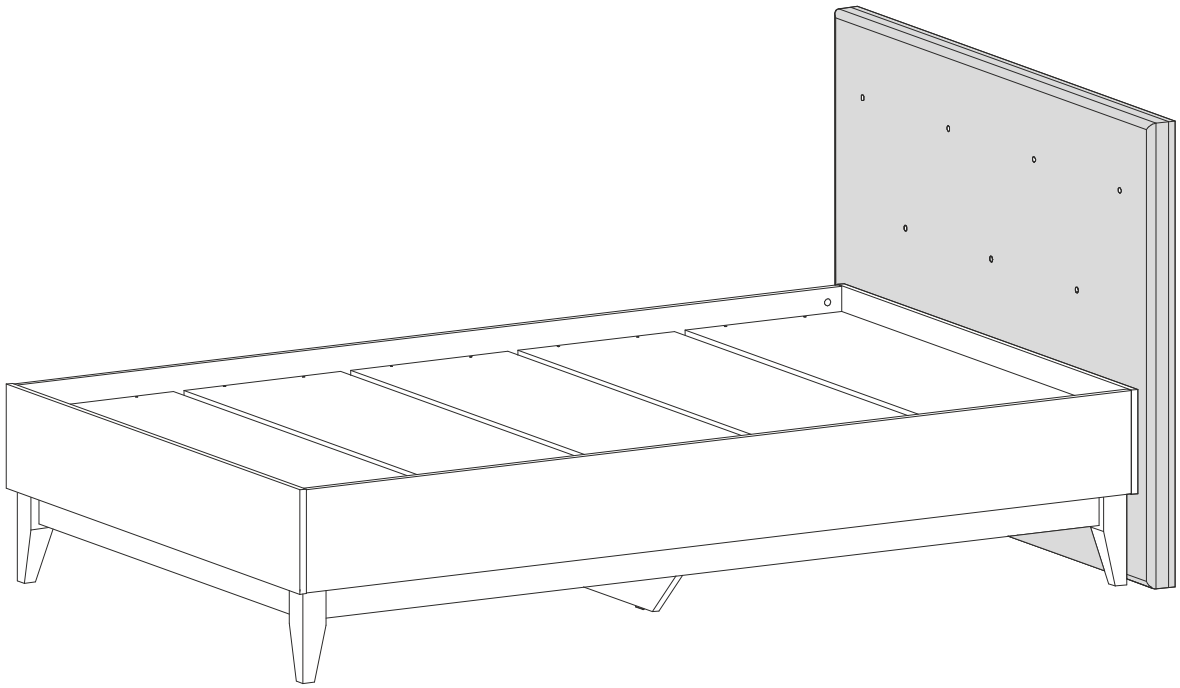

Вариант установки **Мягкая накладка "Скандика" (КР-09)** с
Кровать 1,2 м "Скандика" КР-09 и
Мягкая накладка "Скандика" (КР-04; КР-09; КР-14; КР-19)

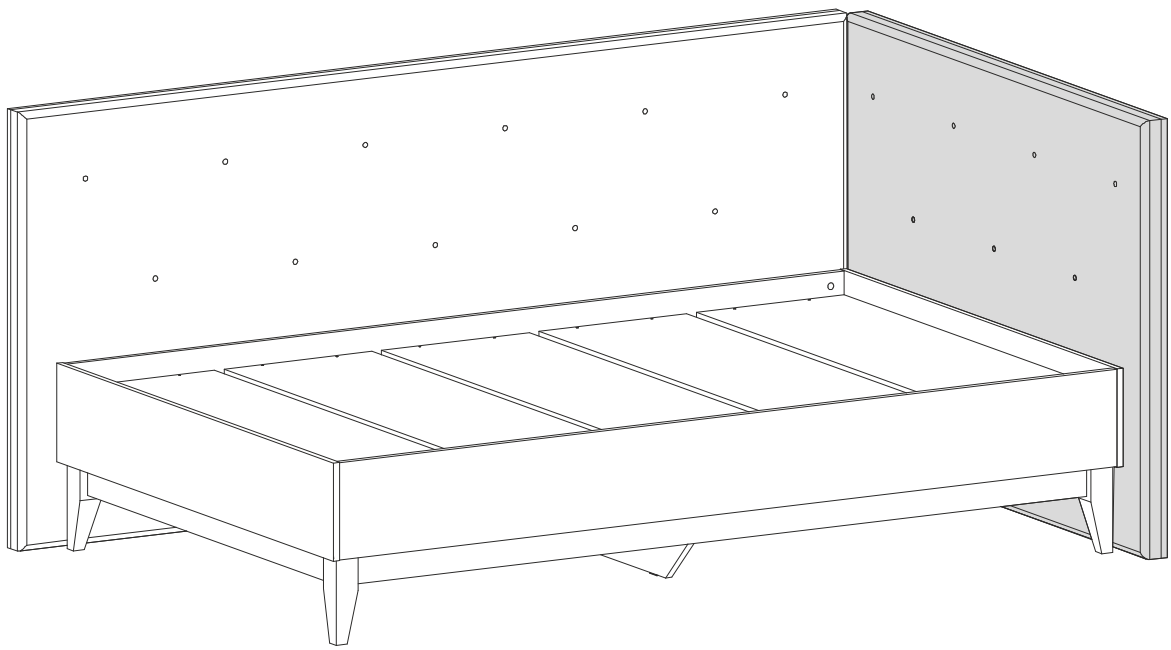

Уважаемый покупатель!
Выражаем Вам искреннюю благодарность за выбор нашей мебели!

ИНСТРУКЦИЯ ПО СБОРКЕ

Ящики «Скандика»

Габаритные размеры
Ширина: 1600 мм
Высота: 161 мм
Глубина: 516 мм
Максимальная нагрузка
на ящик - 5 кг

Габаритные размеры 1 ящика
Ширина: 798 мм
Высота: 161 мм
Глубина: 516 мм

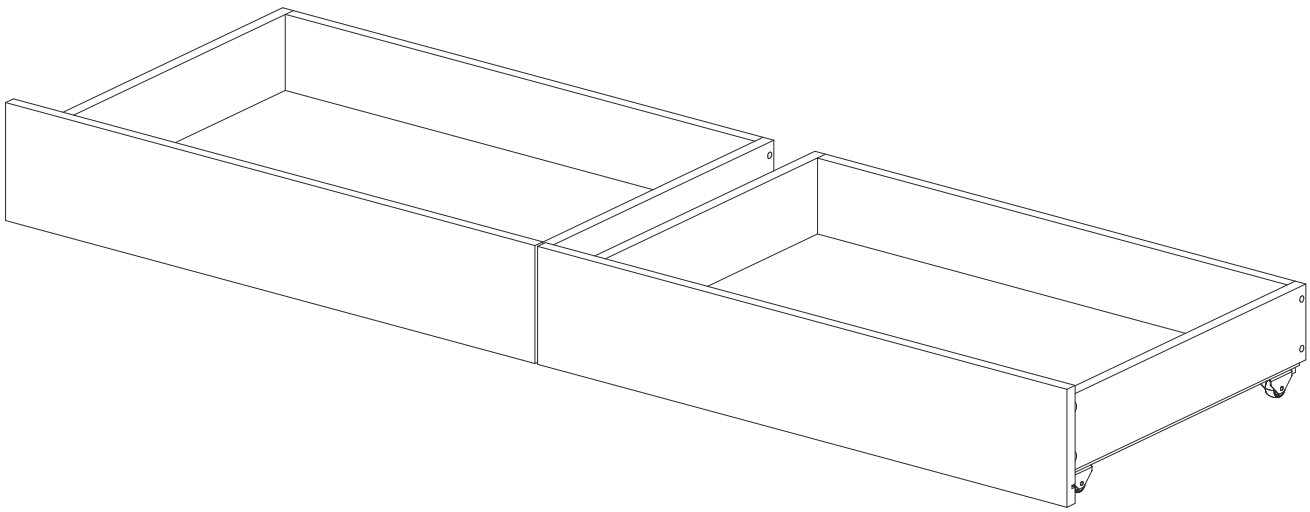

EAC

Ящики «Скандика»

BTS
МЕБЕЛЬНАЯ КОМПАНИЯ

Срок службы изделия - 5 лет
Срок гарантии - 24 месяца

Соответствует требованиям
ТР ТС 025/2012

Производитель в соответствии с буквой
ООО «МК БТС», г. Пенза, ул. Рябова, стр. 9, помещ. 10, литера А

Дата изготовления_____

ОБЩИЕ ТЕХНИЧЕСКИЕ УКАЗАНИЯ

Настоятельно рекомендуем перед началом сборки внимательно ознакомиться с данной инструкцией, проверить наличие всех деталей и фурнитуры согласно комплектовочным ведомостям, убедиться в их качестве (отсутствие царапин, сколов, вмятин и т.д.) т.к. претензии по количеству комплектующих и качеству изделия после сборки не принимаются.

Сборку советуем производить вдвоём на ровной поверхности, в качестве подкладочного материала рекомендуем использовать гофрокартон от упаковок.

Производитель оставляет за собой право вносить изменения, не нарушающие внешнего вида и габаритных размеров изделия (замена крепёжной фурнитуры, ножек, ручек и т. д. на аналоги).

Правила эксплуатации

Для длительного сохранения эксплуатационных и эстетических качеств мебели необходимо соблюдать следующие правила по уходу за мебелью во время ее эксплуатации.

- эксплуатировать мебель в сухом, проветриваемом помещении с температурой воздуха от +10 С до +40 С и влажностью воздуха не более 70%;

- в процессе эксплуатации мебели возможно ослабление крепежной фурнитуры - необходимо ее поправлять;

- при эксплуатации изделий имеющие декоративные решения в виде стекла или зеркал необходимо помнить, что эксплуатация стекла и зеркал с трещиной сопряжено с риском получения травм. Следует немедленно заменить стекло/зеркало при появлении трещин;
- не допускать скопления влаги на поверхностях изделия во избежание набухания щитов и отклейки кромок;

- беречь поверхности от механических повреждений, не допускать повреждения защитного слоя УФ-печати и воздействия высоких температур;

- протирать изделия влажной мягкой тканью (на УФ-печати применять микрофибру для зеркал), также возможно мыть с легким мыльным раствором с последующей протиркой насухо. Запрещено применение абразивных порошков и жестких металлических щеток.

- Запрещено использование агрессивных средств очистки, таких как растворители, бензин, обезжиривающие средства, содержащие кислоты, спирты и соли, моющие средства типа «Мистер Мускул», «Fairy» и т.д.

Гарантийные обязательства

Изготовитель гарантирует соответствие мебели требованиям ГОСТ 16371-2014, ТР ТС 025/2012 при соблюдении условий транспортировки, хранения, сборки (для мебели, поставляемой в разобранном виде), эксплуатации.

Срок службы изделия - 5 лет (при соблюдении условий эксплуатации мебели).

Гарантийный срок эксплуатации мебели - 24 месяца.

Фурнитура

Гвоздь 2х20	Евровинт 6х50	Евроключ	Заглушка для эксцентрика	Заглушка для евровинта	Эксцентриковая стяжка
	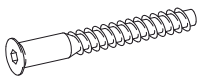		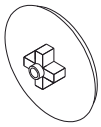		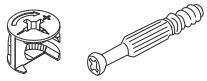
20 шт. K	12 шт. A	1 шт. Z	8 шт. E	12 шт. B	12 шт. C

Ролик выкатной	Шуруп 4х16
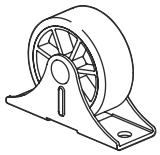	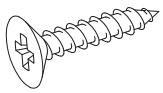
8 шт. F	16 шт. H

Спецификация материалов				
Поз	Наименование	Длина, мм	Ширина, мм	Кол-во, шт
1	Фасад	798	152	2
2	ЛДВП	494	738	2
3	Вязка ящика	708	114	2
4	Боковина ящика	500	94	4
5	Усиление	484	98	2

Инструменты

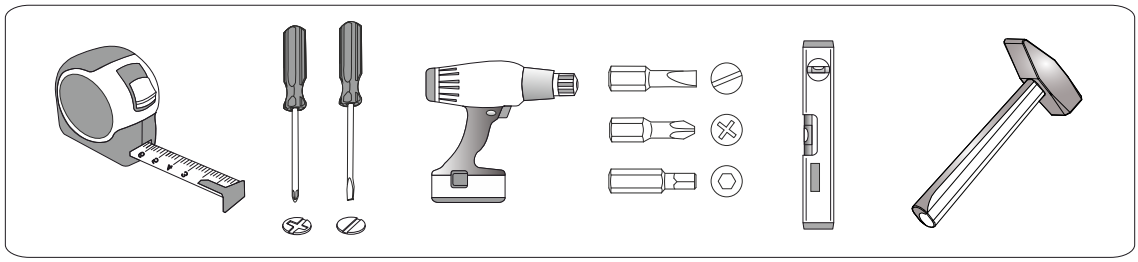

ПОРЯДОК СБОРКИ

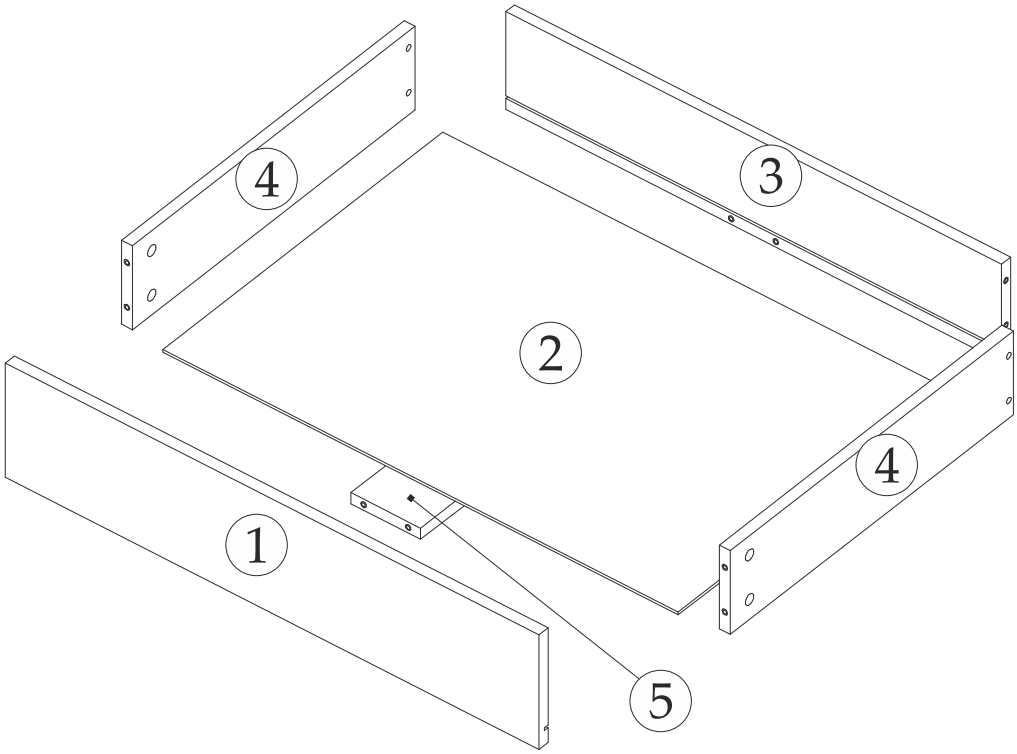

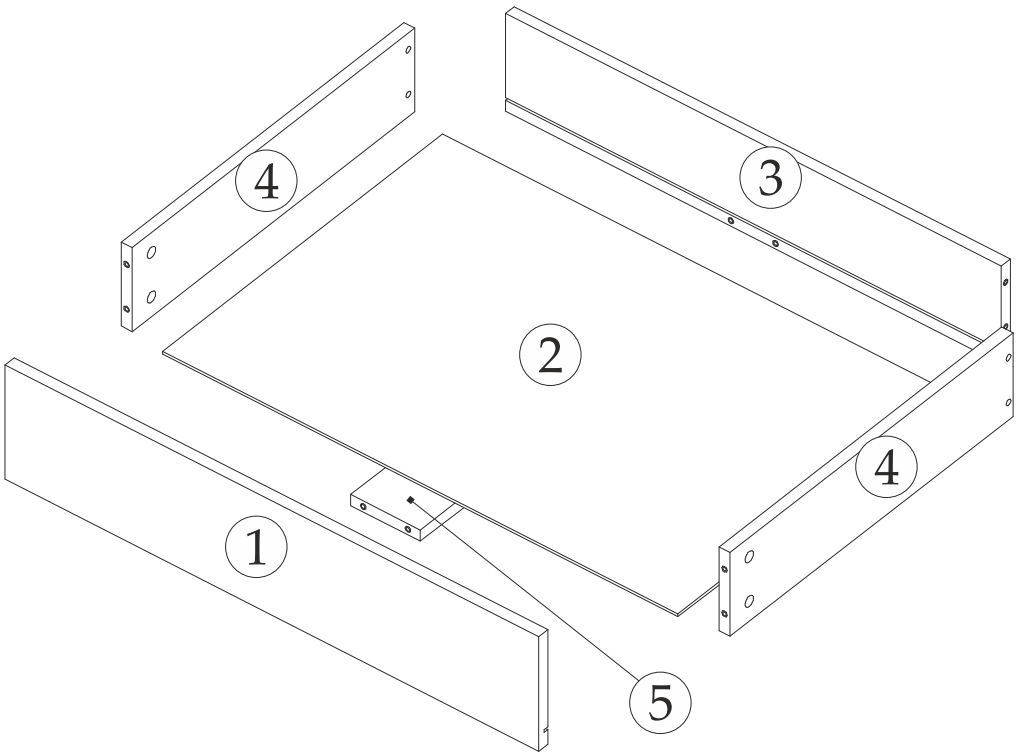

1 x2

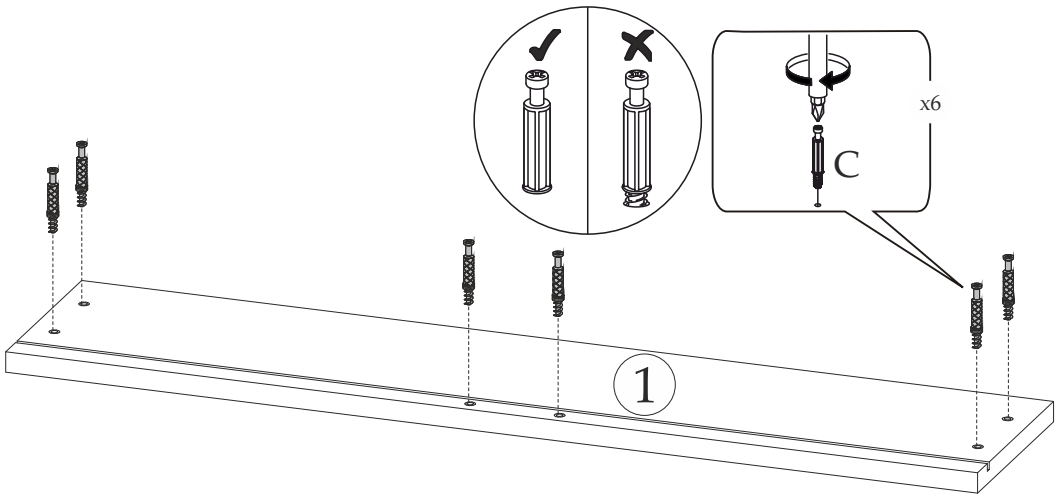

2 x2

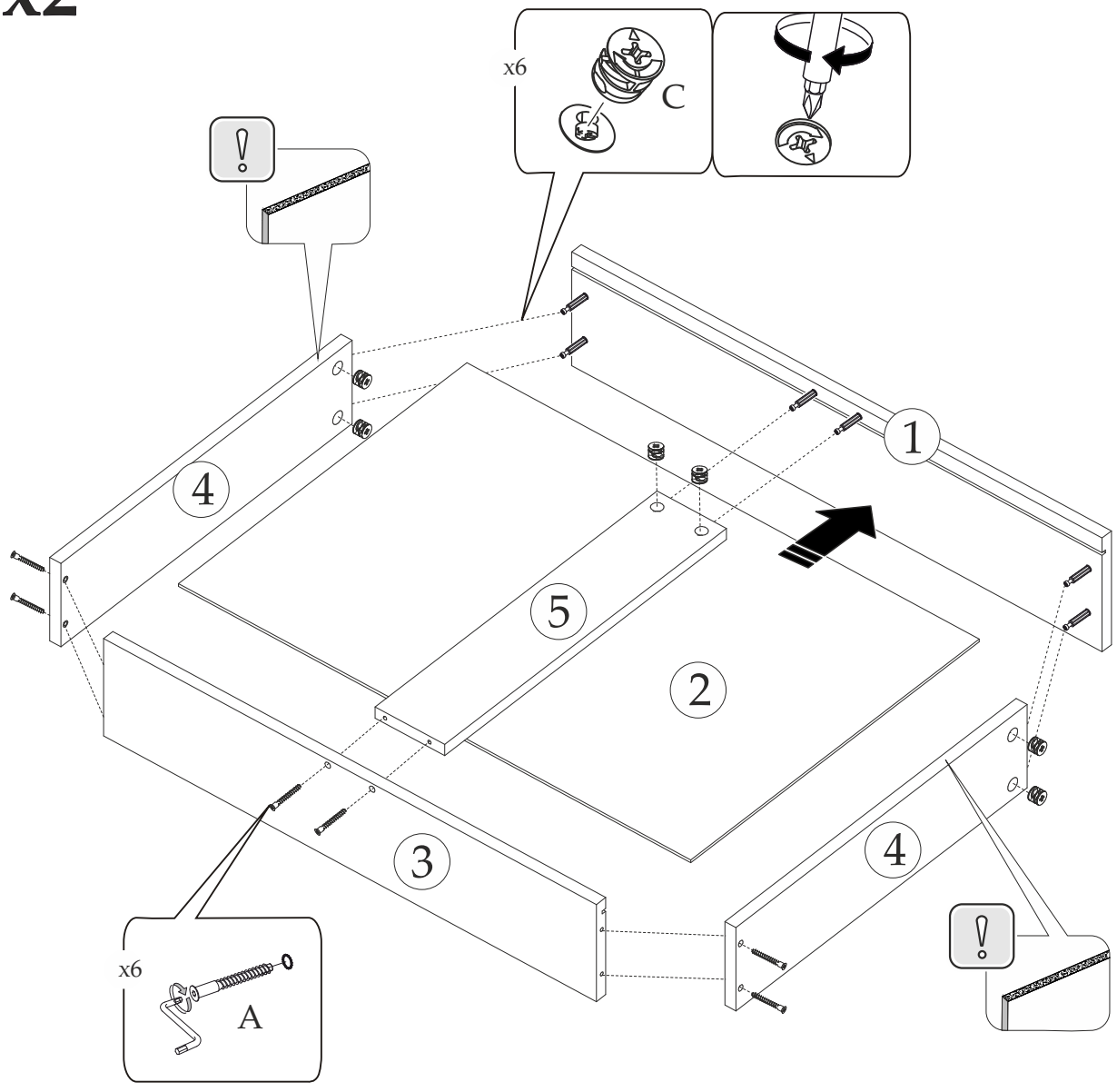

3 x2

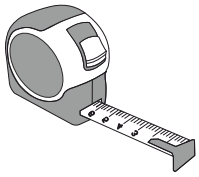

А=Б

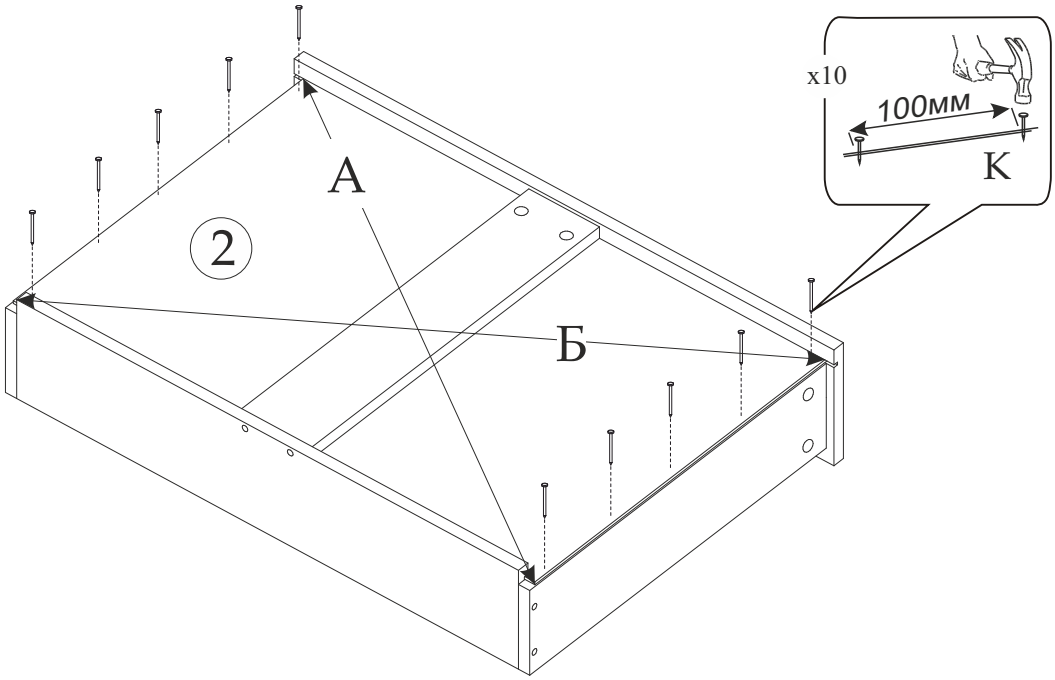

4 x2

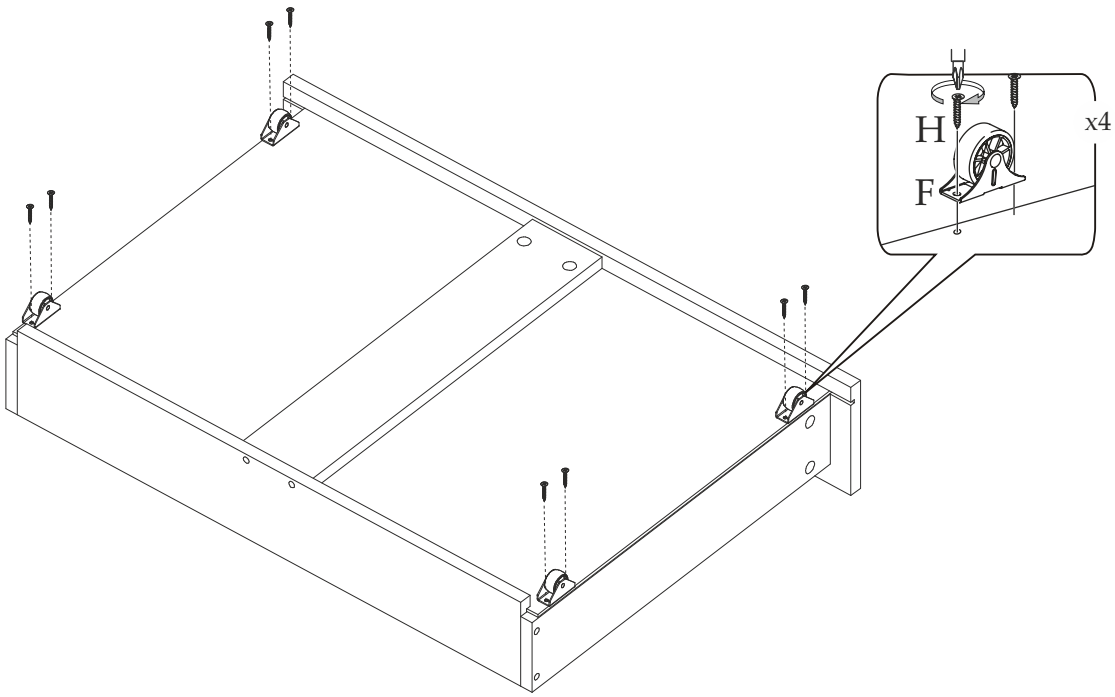

5

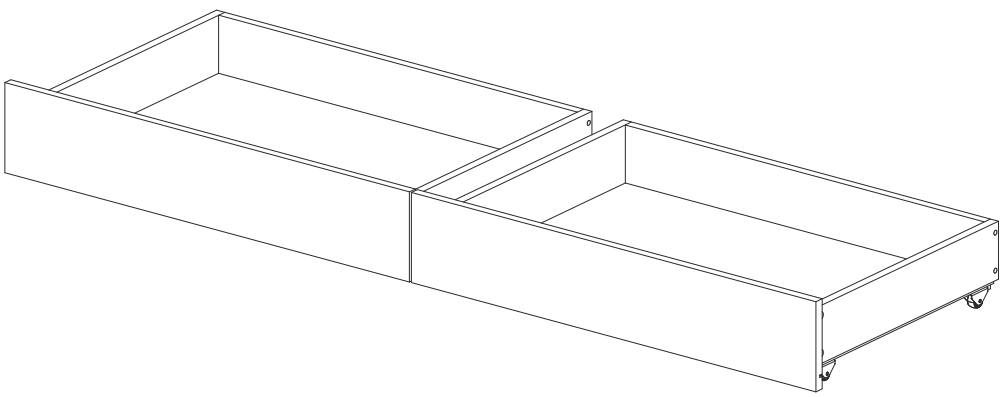



Уважаемый покупатель!

Выражаем Вам искреннюю благодарность за выбор нашей мебели!